SCHEMA N°33
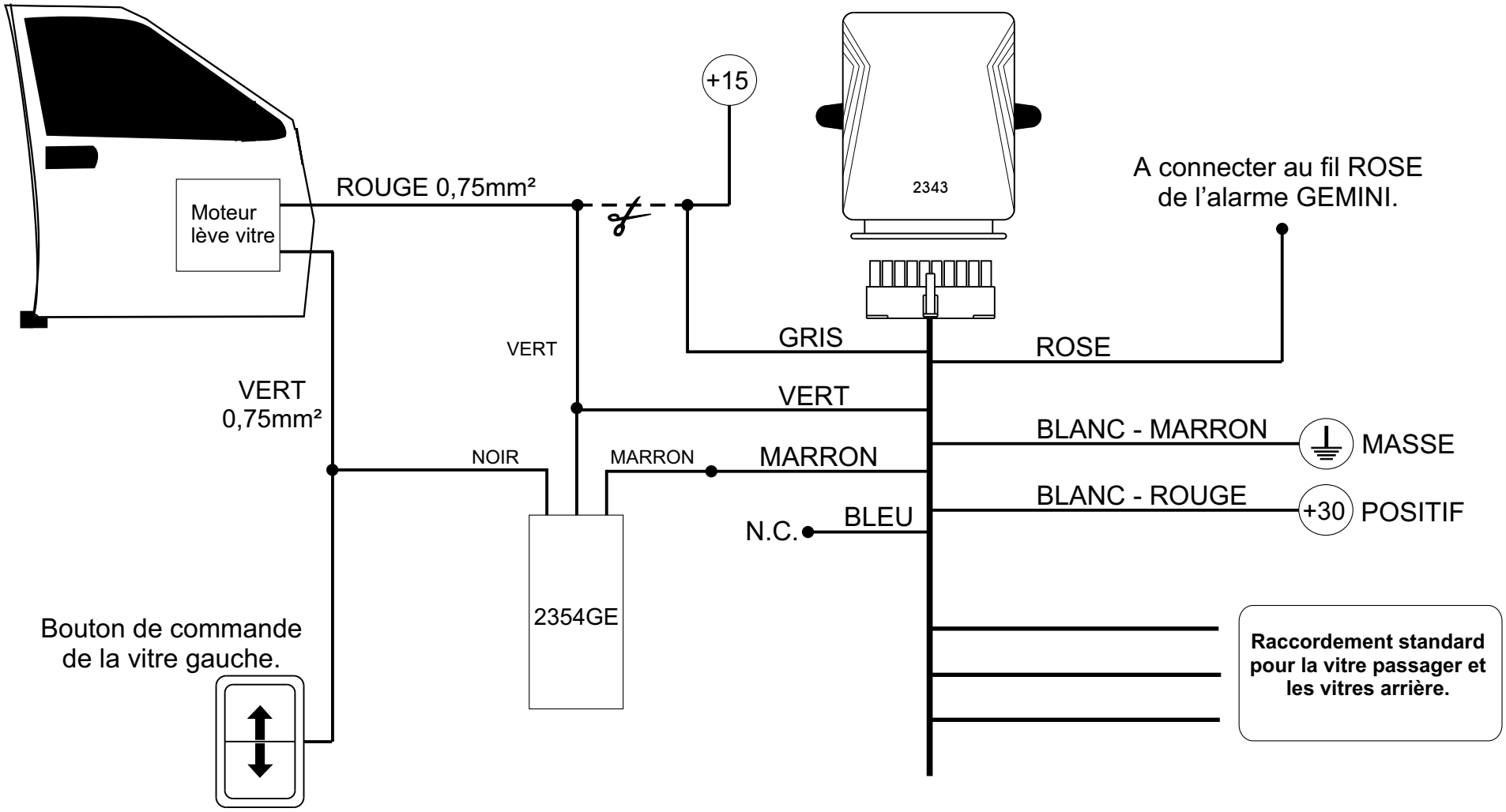
Utiliser : Un module 2343GE et un module 2354GE.