SCHÉMA N°25

Branchement fermeture et comfort avec centrale 1190.

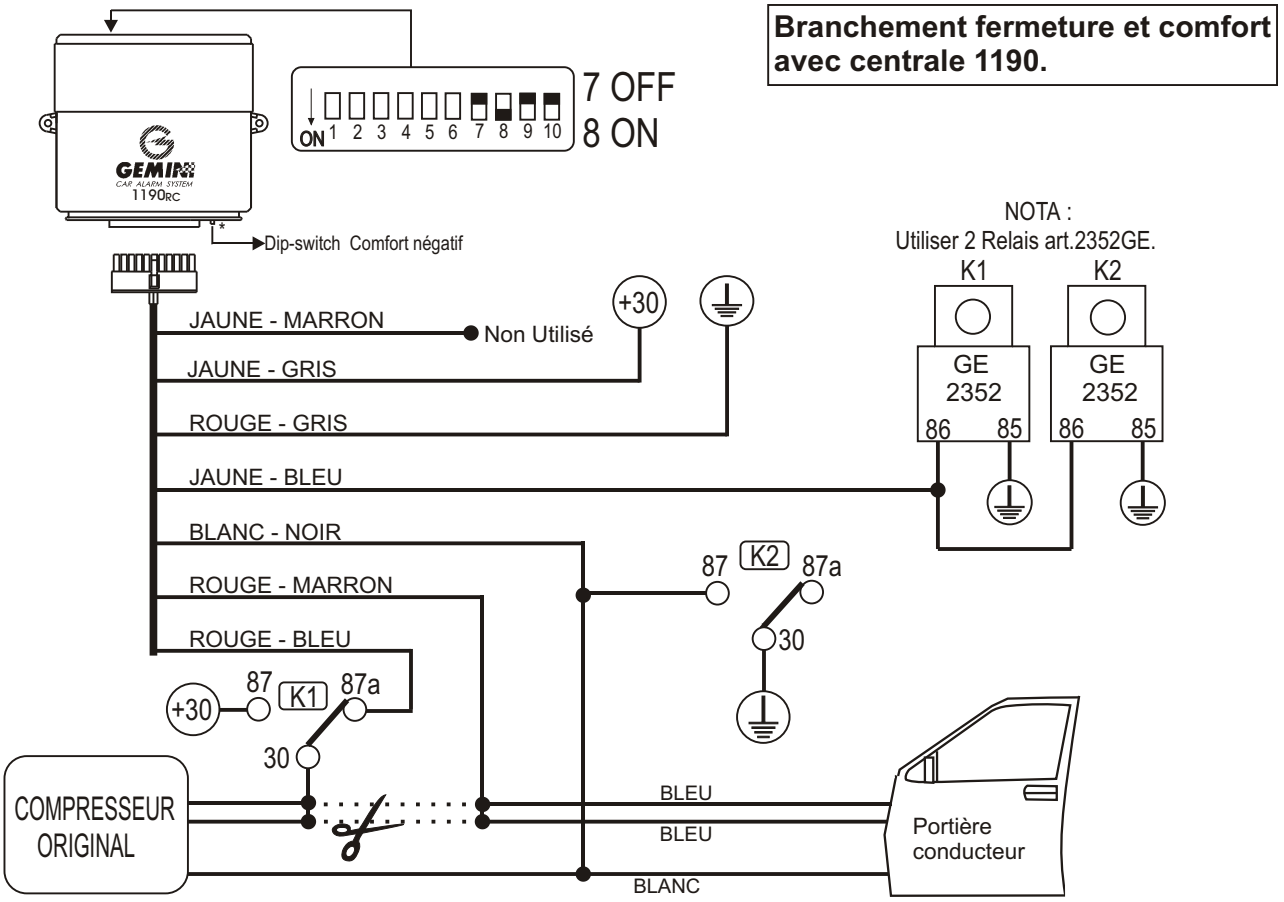
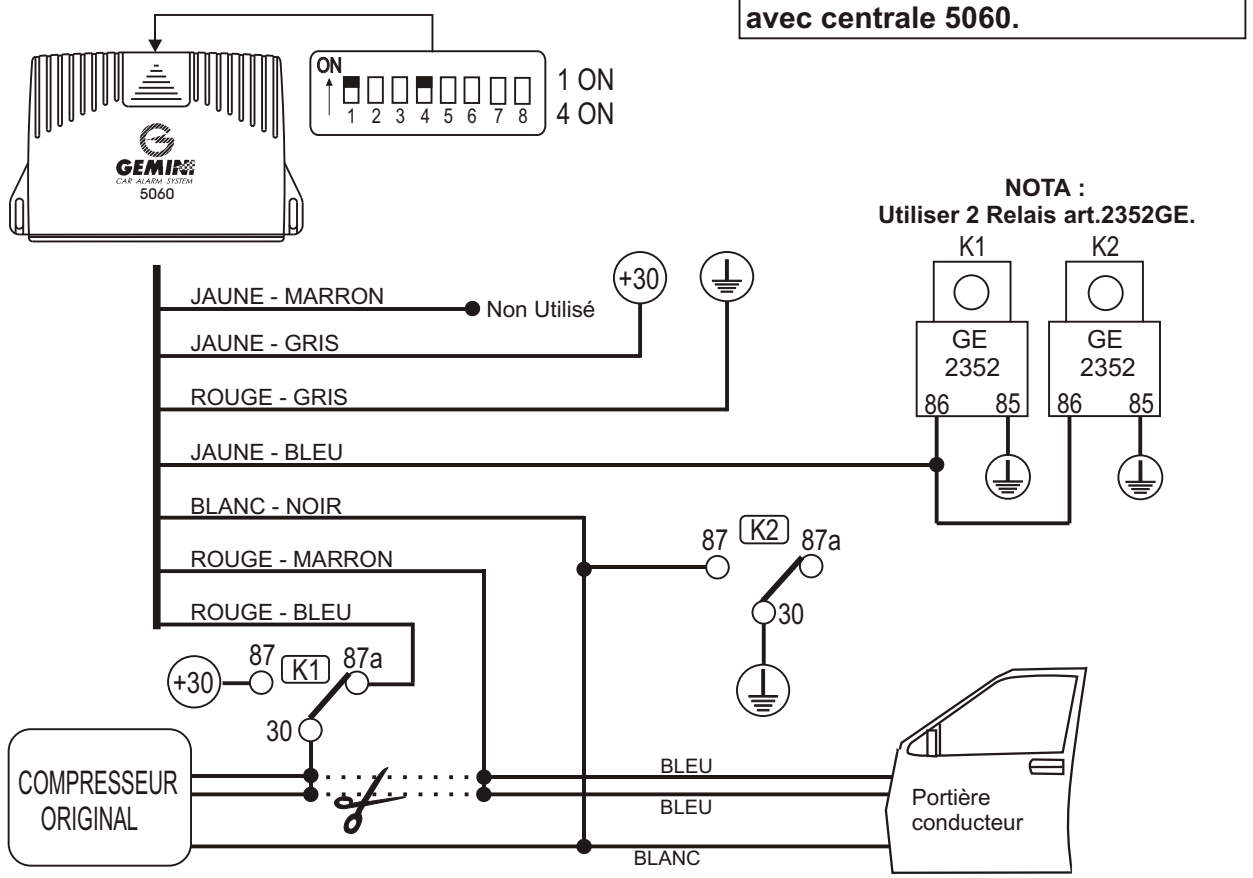
Branchement fermeture et comfort avec centrale 5060.